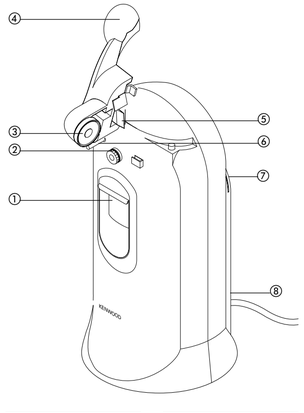

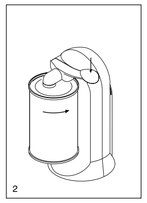

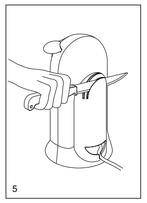

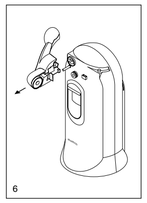

Know your Table Top Can Opener

Your Kenwood Can Opener can be used to open a variety of domestic can shapes and sizes. In addition the CO600 Series incorporates a bottle opener and a knife sharpening facility.

IMPORTANT SAFEGUARDS

When using electrical appliances basic safety precautions should always be followed, including the following:-

1. Read all instructions.
2. This appliance is not intended for use by young children or infirm persons without supervision.
3. Do not immerse appliance, cord or plug in water or other liquid.
4. Do not use the appliance if it is damaged.
5. Unplug the appliance from the mains supply
   - before cleaning
   - immediately after use.
6. Do not use the appliance for other than its intended use.
7. This appliance is for domestic use only.
8. Young children should be supervised to ensure that they do not play with this appliance.

SAVE THESE INSTRUCTIONS

Connecting to Power

Before switching on make sure that the voltage of your electricity supply is the same as that indicated on the rating plate.

IMPORTANT NOTE:
This appliance complies with European Economic Community Radio Interference Directive 89/336/EEC.

Key

1.	Bottle Opener (CO600 series)	5.	Cutter Blade
2.	Drive Wheel	6.	Guide Pin
3.	Magnet	7.	Knife Sharpener (CO600 series)
4.	Lever	8.	Cord Stowage

Using your Table Top Can Opener

1. Plug the appliance into the power supply.
2. Lift the lever to the open position.
3. Hold the can with the top rim resting under the metal guide pin and the can resting on the drive wheel (Fig. 1).
4. Press the lever lightly down to start the motor. The self-starting blade will then pierce the can and commence cutting (Fig. 2).
5. The can will be held fixed in position with the magnet resting against the lid. Large or wide cans may require extra support from the user.
6. Once the can is open, the motor will automatically stop, retaining the can and lid safely in place.
7. To remove, lift the lever whilst holding the can.
8. With the exception of aluminium cans, the lid will be retained by the magnet (Fig. 3).
9. For tidiness, any unwanted length of cord can be stowed inside the appliance.
10. Do not use the appliance to open ring-pull cans.

Using the Bottle Opener (CO600 series only)

When opening tall bottles, the unit should be used towards the edge of a worktop.

1. Position the bottle with the cap under the front rim of the bottle opener (Fig. 4).
2. Push down the bottle to remove the cap whilst steadying the unit with one hand.

Using the Knife Sharpener (CO600 series only)

1. With the can opener sideways on, place the knife into one of the recesses.
2. Gradually draw it towards yourself. Then place the knife in the other recess and repeat. Take care not to allow the knife to cut into the body of the can opener (Fig. 5).
3. Repeat this cycle several times in order to sharpen the knife satisfactorily.

NOTE: Knives without a serrated edge, preferably carbon steel are most suitable for sharpening.

Cleaning

1. Disconnect the appliance by switching off and removing the plug from the power supply.
2. Lift the lever fully and withdraw the assembly from the can opener (Fig. 6).
3. Wash the lever in hot sudsy water and dry thoroughly. Dishwasher is not advised.
4. Replace the lever in the body.
5. Wipe over the body with a damp cloth and dry thoroughly.

Service

If the cord of this appliance is damaged it must, for safety reasons, be replaced by Kenwood or an authorised Kenwood repairer.

Contact the dealer from whom you purchased your appliance.

CZ

ELEKTRICKÝ STOLNÍ OTVÍRAČ KONZERV

Tento otvírák konzerv značky Kenwood slouží k otevírání různých tvarů a velikostí konzerv v domácnosti. Navíc do řady CO600 je zabudován otvírák láhví a také ostřič nožů.

DŮLE ITÁ BEZPEČNOSTNÍ UPOZORNĚNÍ

Při používání elektrických spotřebičů je zapotřebí dodržovat základní bezpečnostní opatření, včetně následujících:

1. **Přečtěte si pečlivě celý návod k použití.**
2. **Tento spotřebič nesmí bez dohledu používat malé děti nebo fyzicky oslabené osoby.**
3. **Neponořujte spotřebič, přípojnou šňůru ani vidlici do vody, či do jiné tekutiny.**
4. **Nepoužívejte spotřebič, je-li poškozen.**
5. **Spotřebič je vždy zapotřebí vypnout ze zásuvky**
   - před čištěním
   - okamžitě po použití.
6. **Nepoužívejte spotřebič k jiným než výrobcem doporučeným účelům.**
7. **Tento spotřebič je určen k použití pouze v domácnosti.**
8. **Dbejte na to, aby si malé děti se spotřebičem nehrály.**

NÁVOD K POU ITÍ PEČLIVĚ USCHOVEJTE

Zapojení do proudu

Před zapnutím spotřebiče zkontrolujte, zda jmenovité napětí uvedené na typovém štítku odpovídá napětí v zásuvce.

DŮLE ITÁ UPOZORNĚNÍ:
Tento spotřebič vyhovuje normě dané Direktivou Evropského společenství 89/336/EEC o rádiovém rušení.

POPIS

1.	Otvírák láhví (řada CO600)	5.	Řezný nůž
2.	Hnací kolečko	6.	Vodící kolík
3.	Magnet	7.	Ostřič nožů (řada CO600)
4.	Páka	8.	Úložný prostor na šňůru

NÁVOD K POU ITÍ STOLNÍHO OTVÍRAČE KONZERV

1. **Zastrčte vidlici do zásuvky.**
2. **Zvedněte páku co nejvíce směrem vzhůru.**
3. **Držte konzervu tak, aby se její horní okraj dotýkal kovového vodicího kolíku a konzerva musí spočívat na hnacím kolečku (Obr. 1).**
4. **Stiačte páku mírně dolů, abyste rozběhli motor. Řezný nůž pak sám propíchne konzervu a začne ji otvírat (Obr. 2).**
5. **Otvírač si sám drží konzervu ve správné poloze pomocí magnetu, který spočívá na víku konzervy. Nadrozměrné konzervy se však většinou musí ještě přidržovat rukou.**
6. **Jakmile je konzerva otevřena, motor se automaticky sám vypne, přičemž konzerva i její víko zůstanou bezpečně držet na místě.**
7. **Konzervu vyjmete tak, že ji jednou rukou uchopíte a druhou rukou zvednete páku.**
8. **Víko konzervy, s výjimkou konzerv hliníkových, zůstane držet na magnetu (obr. 3).**
9. **Přebytečnou délku přípojné šňůry lze uschovat do úložného prostoru uvnitř spotřebiče.**
10. **Spotřebič nepoužívejte k otvírání plechovek s kroužkovým uzávěrem**

POSTUP POU ITÍ OTVÍRÁKU LÁHVÍ (POUZE ŘADA CO600)

Při otvírání vysokých lahví posuňte spotřebič na okraj pracovní plochy.

1. **Láhev s korunkovým uzávěrem zasuňte pod přední okraj otvírače lahví (obr. 4).**
2. **Jednou rukou přidržujte spotřebič, zatímco druhou tlačte láhev směrem dolů, až z ní uzávěr sklouzne.**

POSTUP POU ITÍ OSTŘIČE NO Ů (POUZE ŘADA CO600)

1. **Otočte otvírač konzerv tak, aby ostřič nožů směřoval na stranu a vložte nůž do jedné z brusných drážek.**
2. **Postupně táhněte nůž směrem k sobě. Pak ho vložte do druhého výřezu a postup opakujte. Dávejte pozor, aby nůž nepoškodil těleso otvíráku konzerv (Obr. 5).**
3. **Celý cyklus je zapotřebí několikrát zopakovat, abyste dosáhli uspokojivého výsledku.**

UPOZORNĚNÍ: K broušení se nejlépe hodí nože bez pilovitého ostří vyrobené z uhlíkové oceli.

ČIŠTĚNÍ

1. **Spotřebič vypněte zvednutím páky a vytažením vidlice ze zásuvky.**
2. **Páku zvedněte do nejvyšší polohy a celou ji vytáhněte ze skříňky otvírače konzerv (Obr. 6).**
3. **Páčku umyjte v horké vodě s přípravkem na mytí nádobí. Myti v myčce na nádobí se nedoporučuje.**
4. **Páku zasuňte zpět do skříňky otvírače.**
5. **Skříňku otvírače otřete vlhkým hadrem a důkladně ji osušte.**

SERVIS

V případě poškození přípojné šňůry, může její výměnu - z bezpečnostních důvodů - provést pouze firma Kenwood, nebo firmou Kenwood autorizovaná opravna.

Kontaktujte firmu, u níž jste spotřebič koupili.

DK

LÆR DÅSEÅBNEREN AT KENDE

Kenwood dåseåbneren kan anvendes til at åbne mange forskellige faconer og størrelser på dåser. Desuden omfatter CO600 serien en oplukker og en knivslliber.

VIGTIGE SIKKERHEDSREGLER

Når der anvendes elektriske apparater, skal visse grundlæggende sikkerhedsforanstaltninger altid overholdes, bl.a. følgende:

1. Gennemlæs hele brugsanvisningen.
2. Dette apparat er ikke beregnet til at blive brugt af småbørn eller svagelige personer uden opsyn.
3. Kom ikke apparatet, ledningen eller stikket i vand eller anden væske.
4. Benyt ikke apparatet, hvis det er beskadiget.
5. Fjern apparatets stik fra stikkontakten
   - før rengøring
   - umiddelbart efter brug
6. Brug ikke apparatet til andet end det beregnede formål.
7. Dette apparat er kun beregnet til privat brug.
8. Småbørn skal holdes under opsyn for at sikre, at de ikke leger med dette apparat.

GEM DENNE BRUGSANVISNING

El-tilslutning

Inden der tændes for dåseåbneren skal De sørge for, at den på mærkepladen afmærkede spænding er den samme som den lokale elforsynings.

VIGTIGT:
Dette apparat opfylder bestemmelserne for radiostøjdæmpning i EF-direktiv 89/336/EØF.

OVERSIGT

1.	Oplukker (CO600 serie)	5.	Skæreblad
2.	Drivhjul	6.	Styrestift
3.	Magnet	7.	Knivsliber (CO600 serie)
4.	Håndtag	8.	Ledningsoprul

SÅDAN ANVENDES DÅSEÅBNEREN

1. Sæt apparatets stik i en almindelig stikkontakt.
2. Løft håndtaget til den åbne stilling.
3. Hold dåsen med den øverste kant hvilende under metalstyrepinden og dåsen hvilende på drivhjulet (Fig. 1).
4. Tryk lidt ned på håndtaget for at starte motoren. Det selvstartende blad vil så lave et hul i dåsens låg og begynde at åbne dåsen (Fig. 2).
5. Dåsen vil blive holdt fast med magneten hvilende med låget. Når det drejer sig om store eller brede dåser, kan det være nødvendigt for brugeren at understøtte dem.
6. Når dåsen er åben, vil motoren automatisk standse, og dåsen og låget vil blive fastholdt.
7. Dåsen fjernes ved at løfte håndtaget, samtidig med at der holdes fast i dåsen.
8. Med undtagelse af aluminiumdåser vil magneten fastholde låget (Fig. 3).
9. Evt. uønsket ledning opbevares inde i apparatet.
10. Anvend ikke apparatet til at åbne dåser med ring-pull.

SÅDAN ANVENDER DU OPLUKKEREN (KUN C0600 SERIEN)

Når høje flasker skal lukkes op, skal apparatet anbringes i nærheden af kanten af et køkkenbord.

1. Anbring flasken med kapslen under oplukkerens forkant (Fig. 4).
2. Tryk flasken ned for at fjerne kapslen, mens apparatet understøttes med den ene hånd.

SÅDAN ANVENDER DU KNIVSLIBEREN (KUN C0600 SERIEN)

1. Med dåseåbneren anbragt sidelæns anbringes kniven i en af åbningerne.
2. Træk den gradvist mod dig. Anbring så kniven under den anden indskæring og gentag. Pas på kniven ikke skærer ind i dåseåbnerens hus (Fig. 5).
3. Vask armen i varmt sæbevand og tør grundigt. Det frarådes at anvende opvaskemaskine.

BEMÆRK: Knive uden bølgekant er mest velegnede til slibning.

RENGØRING

1. Afbryd apparatet ved at slukke for strømmen og fjerne stikket fra stikkontakten.
2. Løft håndtaget helt og træk det af dåseåbneren (Fig. 6).
3. Vask håndtaget i varmt sæbevand og tør omhyggeligt.
4. Sæt håndtaget på dåseåbneren igen.
5. Tør dåseåbneren af udvendigt med en fugtig klud og tør omhyggeligt efter med en tør klud.

SERVICE

Hvis apparatets ledning bliver beskadiget, skal den af sikkerhedsgrunde udskiftes af Kenwood eller en autoriseret Kenwood forhandler.

Kontakt den forhandler, hvor De købte apparatet.

NL

ALGEMEEN

Uw Kenwood Blikopener kan worden gebruikt om blikken met een grote verscheidenheid aan vormen en maten te openen. Daarnaast is de CO600-Serie uitgerust met een flessenopener en een messenslijper.

VEILIGHEIDSVOORSCHRIFTEN

Zoals bij alle andere elektrische apparaten dient u ook bij het gebruik van deze tafelblikopener een aantal veiligheidsvoorschriften in acht te nemen.

1. Lees alle instructies goed door.
2. Laat kinderen of zieke mensen het apparaat nooit zonder toezicht gebruiken.
3. Dompel het snoer, de stekker of het apparaat zelf nooit onder in water of een andere vloeistof.
4. Maak geen gebruik van het apparaat, indien het beschadigd is.
5. Haal altijd de stekker van het apparaat uit het stopkontakt:
   - vóórdat u het gaat schoonmaken
   - onmiddellijk na gebruik.
6. Gebruik het apparaat alleen maar voor het doel waarvoor het bestemd is.
7. Gebruik het apparaat uitsluitend voor huishoudelijke toepassingen.
8. Jonge kinderen mogen het apparaat uitsluitend onder toezicht gebruiken, om ervoor te zorgen dat ze er niet mee spelen.

BEWAAR DEZE INSTRUKTIES OP EEN GOEDE PLAATS

Elektrische aansluiting
Voordat u de stekker in het stopkontakt steekt moet u altijd eerst kontroleren of het voltage overeenkomt met de gegevens op het typeplaatje.

BELANGRIJK: Dit apparaat veroorzaakt geen storing van radio- en TV-programma's volgens EG-richtlijn 82/499/EEC.

1.	Flessenopener (CO600-Serie)	5.	Snijblad
2.	Aandrijfwieltje	6.	Geleider
3.	Magneet	7.	Messenslijper (CO600-Serie)
4.	Hendel	8.	Snoerhouder

GEBRUIK VAN DE TAFELBLIKOPENER

1. Steek de stekker in het stopkontakt.
2. Zet de hendel helemaal omhoog in de openstand.
3. Houd het blik zo dat de bovenste rand rust onder de metalen richtpin en dat het blik zelf op het aandrijvingswiel rust (afb. 1).
4. Druk de hendel rustig naar beneden om zo de motor te starten. Het snijblad wordt dan automatisch in het blik gedrukt, waarna het opengedraaid zal worden (afb. 2).
5. Het blik wordt op zijn plaats gehouden door de magneet die tegen het deksel rust. Bij hoge of brede blikken is het mogelijk dat u met uw ene hand wat extra ondersteuning zult moeten geven.
6. Wanneer het blik open is, zal de motor automatisch stoppen, terwijl zowel het deksel als het blik zelf keurig op hun plaats wordt gehouden.
7. Om het blik te verwijderen, zet u de hendel omhoog zonder het blik los te laten.
8. Het deksel van het blik zal door de magneet worden vastgehouden, behalve wanneer dit gemaakt is van aluminium (afb. 3).
9. Het overtollige deel van het elektrische snoer kunt u opbergen in de snoerhouder.
10. Gebruik het apparaat niet om blikken met een ringopener te openen.

HET GEBRUIK VAN DE FLESSENOPENER (CO600-SERIE)

Wanneer u relatief lange flessen wilt openen, moet u het apparaat zo dicht mogelijk tegen de rand van het werkblad zetten.

1. Steek de nek van de fles in de opening en haak de kroonkurk achter de metalen rand aan de voorzijde (afb. 4).
2. Verwijder vervolgens de kroonkurk door de fles omlaag te drukken en het apparaat met uw vrije hand vast te houden.

HET GEBRUIK VAN DE MESSENSLIJPER (CO600-SERIE)

1. Draai het apparaat een kwartslag en leg het lemmet van het mes in één van de slijpsleuven.
2. Trek het langzaam naar u toe. Plaats vervolgens het mes in de andere uitsparing en herhaal deze handeling. Zorg ervoor dat het mes niet in het lichaam van de blikopener kan snijden (afb. 5).
3. Door deze stappen een aantal malen te herhalen zullen de messen naar tevredenheid worden geslepen.

Messen gemaakt van koolstofstaal zonder kartelrand zijn het meest geschikt om met dit apparaat te slijpen.

REINIGING

1. Haal de stekker uit het stopkontakt.
2. Zet de hendel helemaal omhoog en haal hem van de blikopener (afb. 6).
3. Was de hendel in een warm sopje en droog hem grondig af. Het wordt afgeraden de hendel in de vaatwasser te wassen.
4. Plaats de hendel vervolgens weer op de blikopener.
5. De buitenkant van het apparaat kunt u het beste schoonmaken met een vochtige doek en daarna goed droogwrijven.

SERVICE

Als het snoer van dit apparaat beschadigd is, moet het om veiligheidsredenen worden vervangen door Kenwood of een bevoegde Kenwood-monteur.

Indien de blikopener niet of niet naar behoren werkt, neem dan kontakt op met de dealer bij wie u het apparaat heeft gekocht.

SF

TUTUSTU PÖYDÄLLÄ PIDETTÄVÄÄN PURKINAVAAJAAN

Kenwood-purkinavaajaa voidaan käyttää monenmuotoisten ja -kokoisten kotitaloudessa käytettävien tölkkien avaamiseen. Lisäksi CO600-laitteessa on pullonavaaja ja veitsenteroitin.

TÄRKEITÄ TURVAOHJEITA

Sähkölaitteita käytettäessä on aina noudatettava määrättyjä turvallisuustoimenpiteitä, joihin kuuluvat mm seuraavat toimenpiteet:-

1. Lue kaikki ohjeet.
2. Tätä laitetta ei ole tarkoitettu lasten tai taitamattomien henkilöiden käyttöön ilman, että käyttöä valvotaan.
3. Älä upota laitetten johtoa, pistoketta tai itse laitetta veteen tai mihinkään muuhun nesteeseen.
4. Älä käytä laitetta, jos se on jollain tavalla vioittunut.
5. Irrota laite verkkovirrasta
   -ennen puhdistamista,
   - heti käytön jälkeen.
6. Älä käytä laitetta muuhun tarkoitukseen kuin sille määritettyyn käyttötarkoitukseen.
7. Laite on ainoastaan kotitalouskäyttöön.
8. Älä anna pienten lasten leikkiä laitteella.

SÄILYTÄ NÄMÄ OHJEET

Virran kytkeminen
Ennen kuin kytket laitteen päälle varmista, että verkkovirtasi jännite on sama kuin laitteen kilvessä ilmoitettu.

TÄRKEÄ HUOMAUTUS:
Tämä laite vastaa Euroopan yhteisön radiohäirintää koskevan ohjeen 89/336/EEC vaatimuksia.

SELITYKSET

1.	Pullonavaaja (CO600-sarja)	5.	Leikkuuterä
2.	Vetävä pyörä	6.	Ohjaustappi
3.	Magneetti	7.	Veitsenteroitin (CO600-sarja)
4.	Vipu	8.	Johdon säilytys

PÖYDÄLLÄ PIDETTÄVÄN PURKINAVAAJAN KÄYTTÖ

1. Kytke laite sähkövirtaan.
2. Nosta vipu asentoon, jossa laite on auki.
3. Pidä tölkkiä siten, että tölkin yläreuna on metallisen ohjaustapin alla, ja tölkki on painettu vetävää pyörää vasten (kuva 1).
4. Paina vipua kevyesti alaspäin, jotta moottori käynnistyy. Itsekäynnistyvä terä puhkaisee sitten reiän tölkkiin ja aloittaa avaamisen (kuva 2).
5. Tölkki pysyy paikallaan magneetin koskettaessa tölkin kantta. Käyttäjän on tuettava suuria tai leveitä tölkkejä.
6. Kun laite on avannut tölkin, moottori pysähtyy automaattisesti, jolloin sekä tölkki että kansi pysyvät lujasti kiinni laitteessa.
7. Irrottaaksesi tölkin nosta vipua pitäen samalla tölkistä kiinni.
8. Kansi jää magneetin ansiosta kiinni laitteeseen, mutta alumiinitölkkien kansiin magneetti ei tartu (kuva 3).
9. Jotta laite näyttäisi siistiltä, voidaan ylimääräinen johto säilyttää laitteen sisällä.
10. Älä käytä purkinavaajaa sellaisten tölkkien avaamiseen, joissa on vetorengas.

PULLONAVAAJAN KÄYTTÖ (AINOASTAAN CO600-SARJA)

Korkeita pulloja avattaessa tulisi laitetta käyttää työtason reunan läheisyydessä.

1. Aseta pullo siten, että korkki on pullonavaajan etureunan alla (kuva 4).
2. Työnnä pulloa alaspäin korkin poistamiseksi tukien samalla laitetta toisella kädellä.

VEITSENTEROITTIMEN KÄYTTÖ (AINOASTAAN CO600-SARJA)

1. Pitäen purkinavaajaa sivuttain aseta veitsi toiseen teroitusaukkoon.
2. Vedä veistä hitaasti itseäsi päin. Aseta veitsi sitten toiseen teroitusaukkoon ja toista toimenpide. Varo, että veitsi ei vaurioita itse purkinavaajaa (kuva 5).
3. Toista tätä toimenpidettä useaan kertaan, jotta veitsi teroittuisi kunnolla.

HUOM. Hiiliterästeräksestä valmistetut veitset, joissa ei ole sahalaitaista terää, sopivat parhaiten teroitettaviksi.

PUHDISTUS

1. Kytke laite irti sähkövirrasta irrottamalla pistoke seinäpistokkeesta.
2. Nosta vipu täysin yläasentoon ja vedä koko vipuilatteisto avaajasta (kuva 6).
3. Pese vipu kuumalla saippuavedellä ja kuivaa perusteellisesti. Astianpesukoneen käyttöä ei suositella.
4. Aseta vipu takaisin avaajaan.
5. Pyyhi avaaja kosteella liinalla ja kuivaa sitten perusteellisesti.

HUOLTO

Mikäli koneeseen tulee vikaa tai virtajohto on vioittunut, ota yhteyttä valtuutettuun huoltoliikkeeseen. Yhteystiedot saa joko KENWOOD-kauppiaalta tai maahantuojalta.

Käyttöön liittyvissä kysymyksissä tai epäselvissä tapauksissa ota yhteys maahantuojaan.

Pakkauksen ja laitteen hävittämisestä antavat ohjeita ympäristöviranomaiset.

Oikeus niihin laitemuutoksiin, jotka tämän käyttöohjeen laatimisen jälkeen on tehty, pidätetään.

F

FAMILIARISEZ-VOUS AVEC VOTRE OUVRE-BOITE DE TABLE

Votre ouvre-boîtes Kenwood vous permet d'ouvrir toutes sortes de boîtes de conserve, de formes et de tailles multiples. De plus, la série CO600 comprend un ouvre-bouteilles et une fonction d'aiguisage des couteaux.

NOTES IMPORTANTES SUR LA SECURITE

1. Lire toutes les instructions.
2. Cet appareil n'est pas destiné à être utilisé sans surveillance par de jeunes enfants ou des personnes infirmes.
3. Ne jamais plonger le cordon, la prise ni l'appareil dans de l'eau ni aucun autre liquide.
4. Ne pas utiliser l'appareil s'il est endommagé.
5. Débrancher l'appareil de la prise de courant
   - avant le nettoyage
   - immédiatement après l'emploi.
6. Ne pas utiliser l'appareil dans des buts autres que ceux pour lesquels il a été conçu.
7. Cet appareil est réservé à un usage exclusivement domestique.
8. Les jeunes enfants doivent être surveillés afin de veiller à ce qu'ils ne jouent pas avec cet appareil.

CONSERVEZ CES INSTRUCTIONS

Avant de brancher l'appareil, assurez-vous que la tension de votre secteur est bien celle qui figure sur la plaque signalétique.

NOTE IMPORTANTE
Cet appareil est conforme à la Directive 89/336/CEE de la Communauté Economique Européenne portant sur l'antiparasitage

LEGENDE

1.	Ouvre-bouteilles (série CO600)	5.	Lame coupante
2.	Molette d'entraînement	6.	Guide
3.	Aimant	7.	Aiguiseur de couteaux (série CO600)
4.	Levier	8.	Range-cordon

UTILISATION DE VOTRE OUVRE-BOITE DE TABLE

1. Branchez l'appareil dans la prise de courant.
2. Relevez le levier pour ouvrir.
3. Maintenez la boîte avec la bordure supérieure sous le guide métallique et le côté contre la roulette d'entraînement (Fig. 1).
4. Appuyez légèrement sur le levier pour lancer le moteur. La lame démarre alors automatiquement, perce la boîte et commence à couper (Fig. 2).
5. La boîte demeure fixée en place tant que l'aimant repose contre le couvercle. S'il s'agit d'une boîte largement dimensionnée ou très lourde, vous devrez peut-être devoir la soutenir.
6. Une fois la boîte ouverte, le moteur s'arrête automatiquement, mais la boîte et son couvercle demeurent maintenus solidement.
7. Pour enlever, soulevez le levier tout en maintenant la boîte.
8. A l'exception des boîtes en aluminium, l'aimant retient le couvercle (Fig. 3).
9. Il est possible de ranger le cordon à l'intérieur de l'appareil s'il est trop long.
10. N'utilisez pas cet appareil pour ouvrir des boîtes avec anneau d'ouverture.

UTILISATION DE L'OUVRE-BOUTEILLES (SÉRIE CO600 UNIQUEMENT)

Pour ouvrir des bouteilles longues, positionnez l'appareil vers le bord d'un plan de travail.

1. Placez la bouteille de manière à ce que la capsule soit sous le rebord supérieur de l'ouvre-bouteille (Fig. 4).
2. Appuyez sur la bouteille pour retirer la capsule, tout en maintenant l'appareil d'une main.

UTILISATION DE L'AIGUISOIR DE COUTEAUX (SÉRIE CO600 UNIQUEMENT)

1. Placez le couteau dans l'un des évidements latéraux de l'ouvre-boîte.
2. Tirez-le progressivement vers vous. Placez ensuite le couteau dans l'autre encoche et répéter l'opération. Veillez à ce que le couteau n'entaille pas le corps de l'ouvre-boîtes (Fig. 5).
3. Reprenez l'opération plusieurs fois jusqu'à ce que la lame du couteau soit bien aiguisée.

NB: Les couteaux convenant le mieux à l'affûtage sont des couteaux en acier au carbone et à lame lisse.

NETTOYAGE

1. Déconnectez l'appareil (mettez hors tension et débranchez de la prise de courant).
2. Relevez le levier au maximum et extrayez le sous-ensemble de l'ouvre-boîte (Fig. 6).
3. Lavez le levier dans de l'eau chaude savonneuse et séchez-le complétement. Le lave-vaisselle est déconseillé.
4. Réinstallez le levier sur le corps.
5. Essuyez le corps avec un chiffon humecté et séchez à fond.

ENTRETIEN/REPARATIONS

Si le cordon de cet appareil est endommagé, il doit être remplacé pour des raisons de sécurité par Kenwood ou par un réparateur agréé de Kenwood.

Adressez-vous au revendeur à qui vous avez acheté votre appareil.

D

Lernen Sie Ihren Tisch-Dosenöffner kennen

Mit Ihrem Kenwood Dosenöffner können Sie in Ihrem Haushalt Dosen verschiedenster Formen und Größen öffnen. Zur Serie CO600 gehören außerdem ein Flaschenöffner und ein Messerschleifgerät.

WICHTIGE SICHERHEITSHINWEISE

Bei der Benutzung von elektrischen Geräten sollten u.a. die folgenden grundsätzlichen Sicherheitsvorschriften immer befolgt werden:

1. Lesen Sie alle Anweisungen sorgfältig durch.
2. Kinder und gebrechliche Personen bitte nur unter Beaufsichtigung dieses Gerät benutzen lassen.
3. Tauchen Sie Gerät, Kabel oder Stecker nicht in Wasser oder andere Flüssigkeiten.
4. Benutzen Sie das Gerät nicht, wenn es beschädigt ist.
5. Ziehen Sie stets den Netzstecker
   - vor der Reinigung des Geräts
   - sofort nach Gebrauch.
6. Verwenden Sie das Gerät nicht zu einem anderen als dem vorgesehenen Zweck.
7. Dieses Gerät ist nur für den Gebrauch im Haushalt gedacht.
8. Kleine Kinder immer beaufsichtigen und nicht mit dem Gerät spielen lassen.

BEWAHREN SIE DIESE ANWEISUNGEN GUT AUF.

STROMANSCHLUß

Bevor Sie das Gerät einschalten, überprüfen Sie bitte, ob die Spannung ihrer Stromquelle mit der auf dem Typenschild angegebenen übereinstimmt.

WICHTIGER HINWEIS:
Dies Gerät ist funkentstört gem. EG-Richtlinie 89/336/EWG.

Bedienungsschlüssel

1.	Flaschenöffner (Serie CO600)	5.	Klinge zum Schneiden
2.	Antriebsrad	6.	Führungsnadel
3.	Magnet	7.	Messerschleifgerät (Serie CO600)
4.	Hebel	8.	Kabelstauraum

Bedienung Ihres Tisch-Dosenöffners

1. Stecken Sie den Netzstecker in die Steckdose.
2. Heben Sie den Hebel in die Position zum Öffnen.
3. Dose mit der oberen Kante unter den Metallführstift halten. Dose ruht dabei auf Antriebsrad (Abb. 1).
4. Drücken sie den Hebel leicht nach unten, um den Motor in Betrieb zu nehmen. Die selbsttätig anlaufende Klinge wird dann die Dose durchbohren und damit beginnen, die Dose zu öffnen (Abb. 2).
5. Die Dose wird durch den auf dem Deckel ruhenden Magneten fest in der richtigen Position gehalten. Große oder breite Dosen müssen möglicherweise von Ihnen festgehalten werden.
6. Wenn die Dose offen ist, schaltet sich der Motor automatisch ab. Dose und Deckel bleiben dabei sicher an ihrem Platz.
7. Um die Dose zu entfernen, heben Sie den Hebel an, während Sie die Dose festhalten.
8. Außer bei Dosen aus Aluminium wird der Deckel vom Magneten gehalten (Abb. 3).
9. Der Ordnung halber kann überschüssiges Kabel im Inneren des Geräts verstaut werden.
10. Dieses Gerät eignet sich nicht für Dosen mit Ringöffner.

Bedienungsanleitung Flaschenöffner (Serie CO600)

Beim Öffnen von großen Flaschen sollte der Flaschenöffner am Rand der Tischplatte benutzt werden.

1. Halten Sie die Flasche mit dem Deckel unter den vorderen Rand des Flaschenöffners (Abb. 4).
2. Drücken Sie, um den Deckel zu entfernen, die Flasche nach unten , während Sie das Gerät mit einer Hand festhalten.

Bedienungsanleitung Messerschleifgerät (Serie CO600)

1. Halten Sie das Messer in einen der Schlitze, wobei sich der Dosenöffner seitlich am Gerät befindet.
2. Langsam zu sich ziehen. Das Messer dann in die andere Schleifvorrichtung stecken und Vorgang wiederholen. Achten Sie darauf, dass das Messer nicht in das Gehäuse des Dosenöffners einschneidet (Abb. 5).
3. Wiederholen Sie diesen Ablauf mehrmals, damit das Messer die gewünschte Schärfe erhält.

HINWEIS: Messer ohne Sägeblatt, insbesondere aus unlegiertem Stahl, lassen sich am besten schärfen.

Reinigung

1. Unterbrechen Sie die Stromversorgung, indem Sie das Gerät ausstellen und den Netzstecker ziehen.
2. Heben Sie den Hebel voll an, und nehmen Sie das gesamte Hebelteil vom Geräterumpf (Abb. 6).
3. Hebel in heißem Seifenwasser spülen und sorgfältig abtrocknen. Möglichst nicht in die Spülmaschine geben.
4. Bringen Sie den Hebel in heißen Seifenwasser, und trocknen Sie ihn anschließen gut ab.
5. Wischen Sie den Geräteerumpf mit einem feuchten Tuch ab, und trocknen Sie ihn anschlie-end gründlich ab.

Wartung

Ist das Netzkabel beschädigt, muss es aus Sicherheitsgründen ausgewechselt werden. Bringen Sie das Gerät zum Hersteller, zum Kenwood Kundendienst oder zu einem Fachelektriker.

Bitte wenden Sie sich an den Händler, bei dem Sie das Gerät gekauft haben.

H

KENWOOD ELEKTROMOS ASZTALI KONZERVNYITÓ

A Kenwood konzervnyitó a legkülönbözőbb méretű és alakú háztartási konzervek felnyitására alkalmas. A CO600 sorozatú készülékeken sörnyitót és késélezőt is talál.

FONTOS BIZTONSÁGI ELŐÍRÁSOK

A konzervnyitó használata közben mindig be kell tartani az elektromos készülékekre vonatkozó alapvető biztonsági előírásokat.

1. **A használati utasítást gondosan tanulmányozza át.**
2. **A kisgyermekeket mindig tartsa távol a konzervnyitótól. Fizikai támogatásra szorulók (idősek, betegek) is csak felügyelet mellett használják a készüléket.**
3. **A készüléket, a hálózati vezetéket és a dugaszt soha ne merítse vízbe vagy más folyadékba.**
4. **Ne használja a készüléket, ha a burkolaton vagy a vezetéken sérülés jele látható.**
5. **Használat után, illetve tisztítás előtt a hálózati dugaszt mindig húzza ki a konnektorból.**
6. **A készüléket csak rendeltetésszerűen szabad használni.**
7. **A készülék csak háztartási célokra használható.**
8. **Kisgyermekeket soha ne hagyjon felügyelet nélkül, és ne engedje, hogy játsszanak a készülékkel.**

A HASZNÁLATI UTASÍTÁST GONDOSAN ŐRIZZE MEG!

Csatlakoztatás

A falidugasz csatlakoztatása előtt ellenőrizze, hogy a hálózati feszültség megegyezik-e a készüléken feltüntetett üzemi feszültséggel.

FONTOS MEGJEGYZÉS:
A készülék megfelel az Európai Közösség rádiózavarokra vonatkozó 89/336/EEC számú előírásának.

A KONZERVNYITÓ RÉSZEI

1.	Sörnyitó (CO600 sorozat)	5.	Vágóél
2.	Vezető kerék	6.	Vezető tüske
3.	Mágnes	7.	Késélező (CO600 sorozat)
4.	Nyitókar	8.	Vezetőtároló

A KONZERVNYITÓ KEZELÉSE

1. Csatlakoztassa a készüléket a hálózatra.
2. Ütközésig hajtsa fel a nyitókart.
3. Helyezze a konzervet a készülékre úgy, hogy a konzerv felső pereme a fém vezető él alá kerüljön, alja pedig a meghajtó kerékre támaszkodjon (1. ábra).
4. Laza mozdulattal nyomja le a nyitókart. A vágóél ekkor kilyukasztja a doboz tetejét, és a kar lenyomásával elindul a motor is. Nyitás közben a konzervdoboz lassan körbe fordul (2. ábra).
5. Nyitás közben a készülék megtartja a konzervdobozt. Magas, illetve széles konzerveknél azonban előfordulhat, hogy meg kell támasztani a dobozt.
6. Ha a konzervdoboz kinyilt, a motor automatikusan leáll, de a doboz és a felnyitott tető továbbra is a helyén marad.
7. Fogja meg a konzervdobozt, hajtsa fel a nyitókart, és vegye ki a nyitott konzervet.
8. A alumíniumból készült konzervdobozok kivételével a felnyitott tető a mágneshez tapad (3. ábra).
9. A fokozott kényelem érdekében a hálózati vezeték a készülékben tárolható: csak akkora darabot húzzon ki, amely éppen elér a konnektorig.
10. Húzógyűrűs konzervek felnyitására ne használja a készüléket.

A SÖRNYITÓ HASZNÁLATA (csak C0600 sorozat)

**Magas üvegek felnyitásakor helyezze a készüléket az asztal szélére, hogy az üveg ne ütközzön az aszt

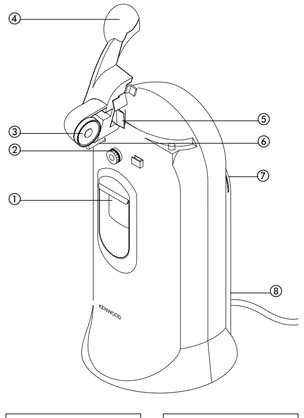

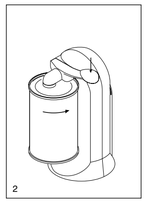

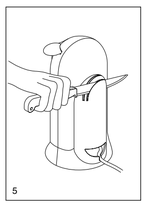

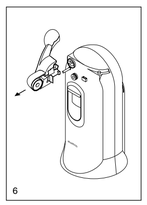

N

BLI KJENT MED BOKSÅPNEREN (BORDMODELL)

Din Kenwood boksåpner kan brukes til å åpne en rekke hermetikkbokser iulik størrelse. I tillegg har CO600-serien en flaskeåpner og en knivsliper.

VIKTIGE SIKKERHETSHENSYN

Når du bruker elektrisk utstyr, må du alltid følge grunnleggene sikkerhetsregler. Disse innebærer:

1. Les hele bruksanvisningen.
2. Denne boksåpneren er ikke egnet til bruk av barn eller handikappede mennesker uten tilsyn.
3. Ikke legg boksåpneren, ledningen eller støpselet i vann eller annen væske.
4. Hvis det er tegn til skade på boksåpneren eller ledningen, skal de ikke brukes.
5. Ta støpselet ut av kontakten
   - for rengjøring
   - straks etter bruk
6. Ikke bruk boksåpneren til annet enn det den er beregnet på.
7. Boksåpneren er kun beregnet til bruk i private husholdninger.
8. Hold øye med små barn slik at de ikke leker med apparatet.

TA VARE PÅ DENNE BRUKSANVISNINGEN

Tilkobling til strøm

Før du bruker apparatet, bør du forvisse deg om at nettspenningen er den samme som den som står på merkeplaten.

VIKTIG:
Dette utstyret overholder reglene i EF-direktiv 89/336/EEC om radiostøy.

DELENE

1. Flaskeåpner (CO600-serien)
2. Drivhjul
3. Magnet
4. Hendel
5. Skjæreblad
6. Styretapp
7. Knivsliper (CO600-serien)
8. Plass for ledning

FREMGANGSMÅTE NÅR DU BRUKER BOKSÅPNEREN

1. Sett støpselet i stikkontakten.
2. Løft hendelen til åpen stilling.
3. Hold hermetikkboksen slik at den øverste kanten hviler under foringspinnen av metall og selve boksen hviler mot drivhjulet (fig. 1)
4. Trykk hendelen ned forsiktig for å starte motoren. Det selvstartende skjærebladet lager et hull i hermetikkboksen og begynner å åpne den (fig. 2).
5. Hermetikkboksen holdes på plass og magneten holder fast på lokket. Du kan måtte støtte større hermetikkbokser med hånden.
6. Motoren stopper automatisk når hermetikkboksen er åpnet. Boksåpneren holder fremdeles på hermetikkboksen og lokket.
7. Hold hermetikkboksen med hånden, løft hendelen og ta boksen ut.
8. Magneten holder på lokket såfremt det ikke er av aluminium (fig. 3).
9. Bruk oppbevaringsplassen til overflødig ledning.
10. Ikke bruk boksåpneren til å åpne bokser med ring-åpner.

BRUK AV FLASKEÅPNEREN (KUN CO800-SERIEN)

Når du åpner store flasker, bør enheten stå nær kanten av arbeidsbenken.

1. Hold flasken med kapselen under framkanten av flaskeåpneren (Fig. 4).
2. Når du åpner flasken, beveger du hånden som holder flasken, nedover, og støtter enheten med den andre.

BRUK AV KNIVSLIPEREN (KUN CO800-SERIEN)

1. Legg boksåpneren på siden og plassér kniven i ett av sporene.
2. Trekk den gradvis mot deg. Plasser så kniven i den andre åpningen og gjenta. Pass på at du ikke lar kniven skjære inn i selve kroppen på boksåpneren (Fig. 5).
3. Gjenta prosessen flere ganger til kniven er slipt.

MERK: Du får best resultat med vanlige kniver, spesielt kniver av karbonstål - resultatet blir mindre vellykket med sagtannede kniver.

RENGJØRING

1. Ta støpselet ut av kontakten.
2. Løft hendelen helt opp og trekk delen ut av boksåpneren (Fig. 6).
3. Vask hendelen i varmt såpevann og tørk grundig.
4. Sett den tilbake på plass.
5. Tørk av hele enheten med en fuktig klut og tørk den godt etterpå.

SERVICE

Hvis ledningen er skadet, må den, av sikkerhedsmæssige grunner, erstattes av KENWOOD eller en autorisert KENWOOD-reparatør

Ta kontakt med forhandleren du kjøpte apparatet av.

PL

POZNAJ SWÓJ STOŁOWY OTWIERACZ DO PUSZEK

Twój otwieracz do puszek Kenwooda da sobie radę z rozmaitymi kształtami i rozmiarami puszek używanych w gospodarstwie domowym. Ponadto modele serii CO600 posiadają otwieracz do butelek i ostrzałkę do noży.

DLA WŁASNEGO BEZPIECZEŃSTWA

Używając urządzeń elektrycznych zawsze należy przestrzegać podstawowych zasad bezpieczeństwa, które obejmują również poniższe:

1. Przeczytaj całość instrukcji.
2. Urządzenie nie jest przeznaczone do obsługi bez nadzoru przez dzieci lub osoby niepełnosprawne.
3. Nie zanurzaj otwieracza, sznura ani wtyczki w wodzie ani w innym płynie.
4. Nie używaj otwieracza, jeśli jest on uszkodzony.
5. Wyjmij wtyczkę z gniazdka:
   - przed czyszczeniem,
   - zaraz po użyciu.
6. Nie używaj otwieracza niezgodnie z jego przeznaczeniem.
7. Urządzenie jest przeznaczone wyłącznie do użytku domowego.
8. Należy uważać na małe dzieci, aby nie bawiły się otwieraczem.

ZACHOWAJ NINIEJSZE INSTRUKCJE

Podłączenie do sieci

Przed włączeniem należy sprawdzić, że napięcie sieci jest takie same jak podane na tabliczce znamionowej.

Uwaga: Urządzenie spełnia wymagania rozporządzenia Wspólnoty Europejskiej Nr. 89/336/EEC o tłumieniu zakłóceń radiowych.

LEGENDA

1. Otwieracz do butelek (Seria CO600).
2. Końcówka napędzająca
3. Magnes
4. Dźwignia
5. Ostrze noża
6. Kołek prowadzący
7. Ostrzałka do noży (Seria CO600).
8. Miejsce na sznur

JAK UŻYWAĆ STOŁOWEGO OTWIERACZA DO PUSZEK

1. Włóż wtyczkę do gniazdka sieciowego.
2. Podnieś dźwignię do pozycji otwartej.
3 Trzymaj puszkę tak, aby spoczywała na kółku napędzającym, a jej górna krawędź leżała pod metalowym występem prowadzącym (Rys. 1).
4. Lekko pociśnij dźwignię w dół; włączy to silnik. Nóż sam przebije puszkę i zacznie ją otwierać (Rys. 2).
5. Puszka będzie trzymana w otwieraczu, a magnes będzie spoczywał na wieczku. Puszki duże lub szerokie mogą wymagać podparcia.
6. Po otworzeniu puszki silnik się automatycznie zatrzyma; otwieracz będzie trzymał puszkę i wieczko.
7. Otwórz otwieracz trzymając za puszkę i podnosząc dźwignię do góry.
8. Magnes będzie trzymał wieczko - za wyjątkiem wieczek aluminiowych (Rys. 3).
9. Dla wygody nadmiar sznura można trzymać wewnątrz otwieracza.
10 Nie używaj otwieracza do puszek z napojami typu ring-pull.

JAK UŻYWAĆ OTWIERACZA DO BUTELEK (TYLKO SERIA CO600)

Butelki wysokie należy otwierać stawiając otwieracz na brzegu stołu.

1. Włóż główkę z kapslem pod wycięcie otwieracza (Rys. 4).
2. Pociśnij butelkę, jednocześnie trzymając otwieracz drugą ręką.

JAK UŻYWAĆ OSTRZAŁKI DO NOŻY (TYLKO SERIA CO600)

1. Obróć otwieracz bokiem i włóż ostrze w jedną ze szczelin.
2 Płynnie przesuwaj nóż do siebie. Następnie włóż nóż do drugiego wycięcia i postępuj tak samo. Uważaj, aby nie skaleczyć nożem korpusu otwieracza (Rys. 5).
3. Powtórz kilkakrotnie obie czynności aż do uzyskania żądanej ostrości noża.

UWAGA: Do ostrzenia najlepiej się nadają noże nie ząbkowane, szczególnie ze stali węglowej.

CZYSZCZENIE

1. Odłącz otwieracz przez wyłączenie na gniazdku i wyjęcie wtyczki.
2. Podnieś dźwignię do końca w górę i wysuń zespół dźwigni z korpusu otwieracza (Rys. 6).
3 Umyj dźwignię w gorącej wodzie mydlanej i dokładnie osusz. Nie zaleca się mycia w zmywarce do naczyń.
4. Włóż dźwignię do korpusu otwieracza.
5. Wytrzyj korpus wilgotną ściereczką i dokładnie wysusz.

SERWIS

Jeśli sznur urządzenia ulegnie uszkodzeniu, to z uwagi na bezpieczeństwo musi go wymienić wyłącznie Kenwood lub autoryzowany punkt naprawczy Kenwooda.

Prosimy się skontaktować z miejscem zakupu opiekacza.

P

CONHEÇA O SEU ABRE-LATAS DE BALCÃO

O Abre-Latas Kenwood pode ser utilizado para abrir latas domésticas de diversos formatos e tamanhos. A série CO600 incorpora ainda um abre-garrafas e um afiador de facas.

PRECAUÇÕES IMPORTANTES

Ao utilizar aparelhos eléctricos devem-se observar sempre as precauções básicas de segurança, nomeadamente as seguintes:

1. Leia as instruções na totalidade.
2. Este aparelho não se destina a ser utilizado por crianças pequenas ou pessoas debilitadas sem supervisão.
3. Não mergulhe o aparelho, o cabo de alimentação ou a ficha em água nem noutro líquido.
4. Não utilize o aparelho se estiver danificado.
5. Desligue o aparelho da corrente eléctrica
   — antes de o limpar
   — imediatamente após o uso
6. Não use o aparelho senão para a sua aplicação original.
7. Este aparelho destina-se exclusivamente a utilização doméstica.
8. As crianças pequenas devem ser vigiadas para que não brinquem com este aparelho.

GUARDE ESTAS INSTRUÇÕES

Ligação à Corrente

Antes de ligar certifique-se de que a voltagem da sua corrente eléctrica é a indicada na placa de características.

NOTA IMPORTANTE:
Este aparelho está em conformidade com a Directiva da Comunidade Económica Europeia sobre Rádio-Interferência 89/336/EEC.

CHAVE DESCRITIVA

1. Abre-Garrafas (série CO600)
2. Roda de transmissão
3. Ímã
4. Alavanca
5. Lâmina de corte
6. Perno-guia
7. Afiador de Facas (série CO600)
8. Arrumação do cabo

MODO DE USAR O ABRE-LATAS DE BALCÃO

1. Ligue o aparelho à corrente.
2. Levante a alavanca para a posição de aberta.
3. Segure a lata com o aro superior apoiado na parte inferior do perno-guia de metal e com a lata encostada à roda de transmissão (Fig. 1).
4. Carregue ligeiramente para baixo na alavanca para ligar o motor. A lâmina auto-perfurante furará então a lata e começará a cortar (Fig. 2).
5. A lata é conservada fixa em posição com o ímã apoiado contra a tampa. As latas grandes ou largas podem precisar que o utente as ajude a sustentar.
6. Aberta a lata, o motor parará automaticamente, conservando lata e tampa com segurança no seu lugar.
7. Para as retirar, segure a lata enquanto levanta a alavanca.
8. A tampa ficará presa ao ímã (excepto nas latas de alumínio) (Fig. 3).
9. Para assegurar maior ordem, pode arrumar-se dentro do aparelho a extensão de fio que seja desnecessária.
10. Não utilize o aparelho para abrir latas com argola de abertura fácil.

UTILIZAÇÃO DO ABRE-GARRAFAS (SÉRIE CO600 APENAS)

Para abrir garrafas altas, deve usar-se o aparelho próximo da extremidade dum balcão.

1. Ponha a garrafa com a tampa debaixo do aro anterior do abre-garrafas (Fig. 4).
2. Carregue na garrafa para baixo para tirar a tampa, ao mesmo tempo que segura o aparelho com uma mão.

UTILIZAÇÃO DO AFIADOR DE FACAS (SÉRIE CO600 APENAS)

1. Com o abre-latas voltado de lado, meta a faca numa das ranhuras.
2. Puxe-a gradualmente para si. Depois coloque a faca na outra ranhura e repita o processo. Tenha cuidado para não permitir que a faca corte o corpo do abre-latas (Fig. 5).
3. Repita várias vezes este ciclo para que a faca fique bem afiada.

N.B.: As facas mais apropriadas para afiar são as facas sem serrilha, preferivelmente de aço carbónico.

LIMPEZA

1. Desligue o aparelho da corrente e retire a ficha da tomada.
2. Levante totalmente a alavanca e retire o conjunto do corpo do abre-latas (Fig. 6).
3. Lave a alavanca em água quente com detergente para loiça e seque-a bem. Não se aconselha a lavagem na máquina de lavar loiça.
4. Volte a aplicar a alavanca no seu lugar.
5. Limpe o corpo do aparelho com um pano húmido e seque bem.

ASSISTÊNCIA

Se o cabo estiver danificado, por razões de segurança, deverá ser substituído pela Kenwood ou num posto de assistência técnica autorizado pela Kenwood.

Contacte o vendedor a quem comprou o aparelho.

RU

Консервный нож Kenwood может использоваться для открывания консервных банок различной формы и различных размеров. Кроме этого, консервный нож серии CO600 снабжен устройством для открывания бутылок и устройством для заточки ножей.

ВАЖНЕЙШИЕ МЕРЫ ПРЕДОСТОРОЖНОСТИ

При работе с бытовыми электроприборами необходимо соблюдать следующие основные меры предосторожности:

1. Прочтите все инструкции.
2. Данный электроприбор не предназначен для самостоятельного использования маленькими детьми и инвалидами.
3. Не погружайте в воду или другие жидкости прибор, сетевой шнур или вилку шнура.
4. Не используйте поврежденный электроприбор.
5. Отключайте прибор от сети:
   - перед чисткой,
   - сразу после окончания его работы.
6. Не используйте прибор в целях, для которых он не предназначен.
7. Данный электроприбор предназначен только для бытового применения.
8. Следите за тем, чтобы маленькие дети не играли с этим прибором.

СОХРАНИТЕ ЭТИ ИНСТРУКЦИИ

Подключение к сети

Перед включением прибора убедитесь в том, что напряжение сети в вашем доме такое же, какое указано на приборе в табличке с техническими данными.

ВАЖНО ЗНАТЬ, ЧТО:
Ваш консервооткрыватель выполнен в соответствии с Директивой 89/336/EEC ЕЭС по внешним радиопомехам.

Основные компоненты

1. Устройство для открывания бутылок (серия CO600)
2. Приводной ролик
3. Магнит
4. Рычаг
5. Нож
6. Направляющий штифт
7. Устройство для заточки ножей (серия CO600)
8. Карман для сетевого шнура

Порядок эксплуатации консервооткрывателя

1. Подключите прибор к сети.
2. Поднимите рычаг в положение открывания банок.
3. Держите банку так, чтобы верхний ободок располагался под металлическим направляющим штырьком, а банка опиралась на ведущее колесо (рис. 1).
4. Слегка надавите на рычаг сверху вниз, чтобы включить приводной двигатель. При этом самозапускающийся нож проткнет крышку и начнет ее вырезать (рис. 2).
5. В нужном положении банку удерживает магнит, прижатый к крышке. На больших или широких банках, кроме магнита, банку должен поддерживать пользователь.
6. После завершения открывания банки двигатель автоматически останавливается, а банка и крышка остаются в безопасных положениях.
7. Для удаления крышки поднимите рычаг, удерживая банку рукой.
8. Исключая алюминиевые банки, крышка любой банки удерживается магнитом (рис. 3).
9. Для удобства лишнюю длину сетевого шнура можно убрать в карман внутри прибора.
10. Не пользуйтесь ножом для открывания банок, имеющих специальное кольцо для открывания.

Как пользоваться устройством для открывания бутылок (только серия CO600)

При открывании высоких бутылок прибор следует размещать на краю стола.

1. Поместите колпачок бутылки под передняю кромку приспособления (рис.4).
2. Придерживая прибор одной рукой, другой надавите на бутылку сверху вниз, чтобы снять с нее колпачок.

Как пользоваться устройством для заточки ножей (только серия CO600)

1. Отведя в сторону консервооткрыватель, поместите нож в один из проемов.
2. Постепенно вытягивайте его на себя. Затем вставьте нож в другой паз и повторите эту операцию. Будьте осторожны, не повредите корпус изделия лезвием (рис. 5).
3. Несколько раз повторите описанный цикл, с тем чтобы как следует заточить нож.

Примечание: Лучше всего затачиваются ножи без волнообразной режущей кромки и те, что изготовлены из углеродистой стали.

Чистка

1. Отсоедините прибор от сети, выключив его и вынув вилку из розетки.
2. Переведите рычаг в крайнее верхнее положение и выньте рабочий узел консервооткрывателя из корпуса прибора (рис.6).
3. Вымойте рычаг в горячей, мыльной воде и тщательно высушите. Не рекомендуется мыть в посудомоечной машине.
4. Установите рычаг в корпус прибора.
5. Протрите корпус прибора сначала влажной, а затем сухой тканью.

Обслуживание

Если шнур питания данного прибора поврежден, в целях безопасности замените его в фирме Kenwood или в уполномоченном фирмой Kenwood сервисном центре.

E

CONOZCA SU ABRELATAS PARA ENCIMA DE LA MESA

El abrelatas Kenwood puede utilizarse para abrir latas de uso doméstico de una gran variedad de formas y tamaños. Además, la Serie CO600 lleva incorporado un abrebotellas y un afilador de cuchillos.

SALVAGUARDAS IMPORTANTES

Cuando se usan aparatos eléctricos siempre deben tomarse precauciones básicas de seguridad, que incluyen las siguientes:

1. Lea todas las instrucciones.
2. No permita que niños ni personas discapacitadas manejen este aparato sin supervisión.
3. No sumerja el aparato, cordón o enchufe en agua ni otro líquido.
4. No use el aparato si está dañado.
5. Desenchufe el aparato de la alimentación de la red
   - antes de limpiarlo
   - inmediatamente después de usarlo
6. No use el aparato si no es para la aplicación para la que se diseñó.
7. Este aparato es exclusivamente para uso doméstico.
8. Debe vigilarse que los niños pequeños no jueguen con este aparato.

GUARDE ESTAS INSTRUCCIONES

Conexión Eléctrica

Antes de conectar el aparato asegúrese de que la tensión de su alimentación eléctrica es la misma que se indica en la placa del fabricante.

NOTA IMPORTANTE:
Este aparato cumple con la Directriz de la Comunidad Económica Europea sobre Radiointerferencia 89/336/EEC.

CLAVE

1. Abrebotellas (serie CO600)
2. Rueda Accionadora
3. Imán
4. Palanca
5. Cuchilla Cortadora
6. Pasador Guía
7. Afilador de cuchillos (serie CO600)
8. Guardacordón

UTILIZACION DE SU ABRELATAS PARA ENCIMA DE LA MESA

1. Enchufe el aparato a la alimentación eléctrica.
2. Levante la palanca a la posición de abierto.
3. Sujete la lata con el borde superior situado debajo de la guía metálica y con la lata apoyada en la rueda motriz (Fig. 1).
4. Apriete la palanca hacia abajo un poco para poner en marcha el motor. La cuchilla autorrarranque perfora entonces la lata y comienza a cortarla (Fig. 2).
5. La lata se sostiene fija en posición con el imán quedando contra la tapadera. Las latas grandes o anchas pueden necesitar soporte extra del usuario.
6. Abierta la lata, el motor se para automáticamente, quedando la lata y la tapadera firmemente sujetas.
7. Para quitarla, levante la palanca mientras sostiene la lata.
8. Con excepción de las latas de aluminio, la tapadera queda retenida por el imán (Fig. 3).
9. Para mayor limpieza, cualquier longitud no deseada de cordón puede guardarse dentro del aparato.
10. No utilice el aparato para abrir latas cuyo sistema de apertura sea mediante anilla.

USAR EL ABREBOTELLAS (SOLO SERIE CO600)

Cuando abra botella alta, el abrebotellas debe usarse colocándolo hacia el borde del tablero de trabajo.

1. Coloque la botella con la chapa bajo el borde delantero del abrebotellas (Fig. 4).
2. Empuje hacia abajo la botella para quitar la chapa mientras mantiene firme el aparato con la otra mano.

USAR EL AFILADOR (SOLO SERIE CO600)

1. Con el abrelatas en sentido lateral, ponga el cuchillo en uno de los entrantes.
2. Desplácelo gradualmente hacia usted. A continuación, coloque el cuchillo en la otra ranura y repita la operación. Procure no provocar cortes con el cuchillo en el cuerpo del abrelatas (Fig. 5).
3. Repita este ciclo varias veces para afilar el cuchillo satisfactoriamente.

NOTA: Los cuchillos que no tienen borde acanalado, preferiblemente los de acero al carbono, son sumamente adecuados para afilarse.

LIMPIEZA

1. Apague el aparato desconectando el interruptor y quitando el enchufe de la alimentación eléctrica.
2. Levante la palanca totalmente y saque el conjunto del abrelatas.
3. Lave la palanca con agua caliente y jabón y séquela bien. No se recomienda ponerla en el lavavajillas (Fig. 6).
4. Vuelva a colocar la palanca en el cuerpo.
5. Pase un paño húmedo por el cuerpo y séquelo muy bien.

SERVICIO

Si el cable de alimentación eléctrica de este aparato está dañado, por razones de seguridad debe ser sustituido por Kenwood o un técnico autorizado de Kenwood.

Dirijase al concesionario a quien compró su aparato.

S

LÄR KÄNNA DIN FRISTÅENDE BURKÖPPNARE

Din burköppnare från Kenwood kan användas för att öppna burkar av många olika storlekar och former som finns i hushållet. På modell CO600 finns också en flasköppnare och en knivvässare.

VIKTIGA SÄKERHETSFÖRESKRIFTER

Vid användning av alla elektriska apparater måste säkerheten sättas först. Följande föreskrifter måste iakttas.

1. Läs alla anvisningarna.
2. Burköppnaren är inte avsedd att användas av små barn eller handikappade utan översyn.
3. Doppa inte burköppnaren, sladden eller stickkontakten i vatten eller andra vätskor.
4. Använd inte burköppnaren om den är skadad.
5. Dra ut kontakten ur vägguttaget före rengöring och omedelbart efter användningen.
6. Använd inte burköppnaren för annat än avsett ändamål.
7. Burköppnaren är endast avsedd för hushållsbruk.
8. Små barn måste hållas under uppsikt så att de inte leker med burköppnaren.

SPARA DESSA ANVISNINGAR

Nätanslutning

Innan du slår på ska du se till att nätspänningen överensstämmer med det som står på märkplåten.

OBS: Denna apparat är tillverkad enligt reglerna för radioavstörning i direktiv 89/336/EEG.

DELAR

1. Burköppnare (CO600-serien)
2. Drivhjul
3. Magnet
4. Spak
5. Skärblad
6. Styrstift
7. Knivvässare (CO600-serien)
8. Sladdförvaring

ANVÄNDNING AV DIN FRISTÅENDE BURKÖPPNARE

1. Sätt i kontakten i vägguttaget.
2. Lyft upp spaken.
3. Håll burken så att kanten vilar mot metallstiftet och burken mot drivhjulet (fig. 1).
4. Tryck spaken lätt nedåt så att motorn startar. Bladet gör då av sig självt hål på burken och börjar skära (fig. 2).
5. Burken hålls i läge med magneten vilande mot locket. Vid stora eller breda burkar kan du behöva hjälpa till att stödja burken.
6. När burken är öppnad stannar motorn automatiskt och håller automatiskt kvar burken och locket.
7. För att ta bort burken lyfter du på spaken medan du håller i burken.
8. Locket hålls kvar av magneten, om det inte är av aluminium (fig. 3).
9. För att det inte ska ligga onödigt sladd framme kan du stoppa in överbliven längd inuti öppnaren.
10. Använd inte burköppnaren för att öppna burkar med dragring.

ANVÄNDNING AV FLASKÖPPNAREN (ENDAST CO600-SERIEN)

När du ska öppna stora flaskor kan du ställa öppnaren nära bänkkanten.

1. Sätt flaskan med locket under främre kanten av flasköppnaren (fig. 4).
2. Tryck ner flaskan för att ta bort locket och håll emot med den andra på öppnaren.

ANVÄNDNING AV KNIVVÅSSAREN (ENDAST CO600-SERIEN)

1. Ställ burköppnaren med sidan mot dig och tryck ner kniven i en av skårorna.
2. Dra den långsamt mot dig. Sätt kniven sedan i den andra öppningen och dra igen. Var försiktig så att kniven inte skär in i själva burköppnaren (fig. 5).
3. Upprepa de båda momenten flera gånger tills kniven är vässad.

OBS: Knivar utan tandad egg, helst av kolstål, är lättast att vässa.

RENGÖRING

1. Gör öppnaren strömlös genom att dra ut kontakten ur vägguttaget.
2. Lyft upp spaken helt och ta bort den från resten av enheten (fig. 6).
3. Diska spaken i varmt vatten med diskmedel och torka noga. Maskindisk rekommenderas inte.
4. Sätt tillbaka spaken på enheten.
5. Torka av enheten med en fuktig trasa och torka efter med en torr.

SERVICE

Om kabeln skadas måste den av säkerhetsskäl bytas ut av Kenwood eller en av Kenwood godkänd reparatör.

Kontakta affären där du köpte öppnaren.

TR

KONSERVE AÇACAĞINIZI TANIYINIZ

Kenwood Konserve Açacağı çeşitli biçim ve ebattaki konserve kutuları açmak için kullanılır. CE600 modeli ayrıca şişe açacağı ve bıçak bileyici içerir.

ÖNEMLİ ÖNLEMLER

Elektrikli cihazlar kullanılırken temel güvenlik önlemlerinin alınması şarttır. Bu önlemlerden bazıları aşağıda belirtilmiştir:-

1. Talimatların tamamını okuyunuz.
2 Cocukların ya da engelli işilerin bu aygıtı kullanmalarına izin vermeyiniz ya da denetim altında kullanmalarına izin veriniz.
3. Cihazın, kordonunun veya fişinin, su veya herhangi diğer bir sıvı ile temas etmesini önleyiniz.
4. Arızalı veya hasar görmüş cihazları kullanmayınız.
5. Cihazı temizlemeden önce veya kullandıktan hemen sonra fişini prizden çekiniz.
6. Cihazı kullanım amaçları dışında herhangi başka bir amaçla kullanmayınız.
7 Bu aygıt yalnızca evde kullanım içindir.
8 Cocukların aygıtla oynamalarına izin vermeyiniz.

BU TALİMATLARI MUHAFAZA EDİNİZ.

Elektrik akımına bağlantısı

Cihazı çalıştırmadan önce, elektrik voltajınızın cihaz değer plakası üzerinde belirtilen voltaj ile aynı olmasına dikkat ediniz.

ÖNEMLİ NOT:
Bu cihaz, Avrupa Ekonomik Topluluğu'nun 89/336/EEC sayılı Radyo Parazit Karanmamesi'ne uygundur.

PARÇALARIN TANIMI

1. Sise Acacağı (CO600 dizisi)
2. Tahrik Carkı
3. Mıknatıs
4. Tutucu Kol
5. Kesici Bıçak
6. Kılavuz Pimi
7. Bıçak Bileyici (CO600 dizisi)
8. Kordon Muhafaza Yeri

KONSERVE AÇACAĞINIZIN KULLANILMASI

1. Cihazın fişini elektrik prizine sokunuz.
2. Tutucu kolu kaldırarak açık durumuna getiriniz.
3 Konserve kutuyu metal saplamanın altına gelecek biçimde tutunuz ve kutunun kenarını açacak sürgüsüne yerleştiriniz (şekil 1).
4. Tutucu kolu hafifce aşağıya doğru bastırarak motorun çalışmasını sağlayınız. Kendiliğinden harekete geçen kesici bıçak, bu durumda kutuyu delerek açma işlemine başlayacaktır (şekil 2).
5. Açma işlemi esnasında konserve kutusu, kapağına mıknatıs yapışmış olarak sabit bir konumda muhafaza edilecektir. Daha büyük ve geniş konserve kutularının cihazı kullanan kişi tarafından desteklenmesi gerekebilir.
6. Konserve kutusu açıldıktan sonra, motor otomatik olarak duracak ve açılan kapak kutu üzerinde kalacaktır.
7. Kapağı çıkarmak için konserve kutusunu sabit tutarak tutucu kolu yukarıya doğru kaldırınız.
8. Alüminyum kutuların haricinde, açılan kapak mıknatısa yapışık olarak kalacaktır (şekil 3).
9. Kordonun gerek duyulmayan bölümü, cihaz içerisinde muhafaza edilebilir.
10 Konserve açacağını halka delikli çekerek açma donatısı olan konserveleri açmak için kullanmayınız.

ŞİŞE AÇACAĞININ KULLANILMASI (YALNIZCA CO600 DİZİSİ)

Büyük boy şişelerin açılmasında kullanılacağı zaman, cihaz masanın veya çalışma yüzeyinin kenarına yerleştirilmelidir.

1. Şişeyi, kapağı cihaz üzerindeki kapak açma deliğine girecek şekilde tutunuz (Şekil 4).
2. Kapağı açmak için bir eliniz ile cihazı tutarken, diğer elinizle şişeyi aşağıya doğru bastırınız.

BIÇAK BİLEYİCİNİN KULLANILMASI (YALNIZCA CO600 DİZİSİ))

1. Cihazın konserve açacağı tarafını çalıştırarak bıçağı arka taraftaki bileme yarığına yerleştiriniz.
2 Bıçağı kendinize doğru çekiniz. Arkasından bıçağı diğer tarafa koyarak aynı işlemi tekrarlayınız. Bıçağın konserve açacağının gövdesini delmemesine dikkat ediniz (şekil 5).
3. Bıçağınızı yeterli derecede bilemek için bu işlemleri birkaç kez tekrarlayınız.

NOT: Testere dişli olmayan ve tercihen karbon çelikten üretilmiş olan bıçaklar bilemeye en uygun bıçaklardır.

TEMİZLEME İŞLEMİ

1. Cihazı kapatarak fişini prizden çekiniz.
2. Tutucu kolu tamamen yukarı kaldırınız ve parçayı cihazdan çıkarınız (Şekil 6).
3 Kolu sıcak sabunlu suda yıkayınız ve kurulayınız. Bulaşık makinesinde yıkamayınız.
4. Tutucu kolu cihazdaki yerine takınız.
5. Cihaz gövdesini nemli bir bez ile siliniz ve iyice kurulayınız.

SERVİS

Elektrik kordonu hasar görürse, güvenlik nedeniyle KENWOOD ya da yetkili bir KENWOOD onarımcısı tarafından değiştirilmeli ya da onanılmalıdır.

GR

Γνωρίστε το Επιτραπέζιο Ανοιχτήρι Κονσερβών

Το Ανοιχτήρι Κονσερβών της Kenwood μπορεί να χρησιμοποιηθεί για το άνοιγμα κονσερβών διαφορετικού σχήματος και μεγέθους. Επιπλέον, η σειρά CO600 διαθέτει ενσωματωμένο ανοιχτήρι μπουκαλιών και ακονιστήρι μαχαιριών.

ΣΗΜΑΝΤΙΚΟΙ ΚΑΝΟΝΕΣ ΑΣΦΑΛΕΙΑΣ

Όταν χρησιμοποιείτε ηλεκτρικές συσκευές πρέπει πάντα να λαμβάνετε κάποιες βασικές προφυλάξεις για την ασφάλειά σας, μεταξύ των οποίων περιλαμβάνονται και τα εξής:-

1. Να διαβάζετε όλες τις οδηγίες χρήσης.
2. Η συσκευή αυτή δεν πρέπει να χρησιμοποιείται από μικρά παιδιά ή ανήμπορα άτομα χωρίς επίβλεψη.
3. Μη βυθίζετε τη συσκευή, το καλώδιο ή το βύσμα σε νερό ή άλλο υγρό.
4. Μη χρησιμοποιείτε τη συσκευή αν έχει πάθει κάποια βλάβη.
5. Αποσυνδέετε τη συσκευή από το ρεύμα
   - πριν από τον καθαρισμό
   - αμέσως μετά από τη χρήση.
6. Μη χρησιμοποιείτε τη συσκευή για άλλη χρήση εκτός από τη χρήση για την οποία προορίζεται.
7. Η συσκευή αυτή προορίζεται μόνο για οικιακή χρήση.
8. Δεν πρέπει να αφήνετε μικρά παιδιά να χρησιμοποιούν αυτή τη συσκευή χωρίς επίβλεψη για να είστε σίγουροι ότι δεν τη χρησιμοποιούν ως παιχνίδι.

ΦΥΛΑΞΤΕ ΑΥΤΕΣ ΤΙΣ ΟΔΗΓΙΕΣ ΧΡΗΣΗΣ

Σύνδεση στο Ρεύμα

Πριν θέσετε σε λειτουργία τη συσκευή βεβαιωθείτε ότι η τάση παροχής ηλεκτρικού ρεύματος είναι ίδια με αυτή που αναγράφεται στην ειδική πινακίδα με τα χαρακτηριστικά της συσκευής.

ΣΗΜΑΝΤΙΚΗ ΠΛΗΡΟΦΟΡΙΑ:
Η συσκευή αυτή είναι συμβατή με την Οδηγία της Ευρωπαϊκής Οικονομικής Κοινότητας περί Ραδιοφωνικών Παρεμβολών 89/336/EEC.

Επεξήγηση συμβόλων

1. Ανοιχτήρι Μπουκαλιών (σειρά CO600)
2. Κινητήριος Τροχός
3 Μαγνήτης
4. Μοχλός
5. Λεπίδα Κοπής
6. Περόνη Οδηγός
7. Ακονιστήρι Μαχαιριών (σειρά CO600)
8. Χώρος Αποθήκευσης Καλωδίου

Χρησιμοποιώντας το Επιτραπέζιο Ανοιχτήρι Κονσερβών

1. Συνδέστε τη συσκευή στο ρεύμα.
2. Ανυψώστε τον μοχλό προς τα πάνω.
3. Κρατήστε την κονσέρβα με την επάνω στεφάνη να στηρίζεται κάτω από την μεταλλική περόνη οδηγό και την κονσέρβα να στηρίζεται επάνω στον κινητήριο τροχό (Σχήμα 1).
4. Πιέστε τον μοχλό ελαφρά προς τα κάτω για να θέσετε σε λειτουργία τον κινητήρα. Η λεπίδα που τίθεται σε λειτουργία αυτόματα θα τρυπήσει τότε την κονσέρβα και θα αρχίσει ή διαδικασία κοπής (Σχήμα 2).
5. Η κονσέρβα θα παραμείνει σταθερή στη θέση της με τον μαγνήτη να ακουμπάει στο καπάκι. Όταν ανοίγετε κονσέρβες μεγάλου μεγέθους ή μεγάλης διαμέτρου ίσως χρειαστεί να τις κρατάτε στη θέση τους.
6. Όταν ανοίξει η κονσέρβα, ο κινητήρας θα σταματήσει αυτόματα, κρατώντας την κονσέρβα και το καπάκι με ασφάλεια στη θέση τους.
7. Για να αφαιρέσετε την κονσέρβα, κρατήστε την και σηκώστε τον μοχλό.
8. Ο μαγνήτης κρατάει το καπάκι, εκτός κι αν πρόκειται για κονσέρβες αλουμινίου (Σχήμα 3).
9. Το καλώδιο που περισσεύει μπορεί να αποθηκευθεί στο εσωτερικό της συσκευής ώστε να μην εμποδίζει.
10. Μη χρησιμοποιείτε τη συσκευή για να ανοίγετε κονσέρβες με κρίκο που αφαιρείται.

Χρησιμοποιώντας το Ανοιχτήρι Μπουκαλιών (μόνο σειρά CO600)

Όταν ανοίγετε ψηλά μπουκάλια, η μονάδα πρέπει να χρησιμοποιείται κοντά στην άκρη του πάγκου της κουζίνας.

1. Τοποθετήστε το μπουκάλι στο ανοιχτήρι με το καπάκι κάτω από το χείλος που βρίσκεται στο μπροστινό μέρος (Σχήμα 4).
2. Πιέστε το μπουκάλι προς τα κάτω για να αφαιρέσετε το καπάκι ενώ με το άλλο χέρι κρατάτε τη μονάδα σταθερή.

Χρησιμοποιώντας το Ακονιστήρι Μαχαιριών (μόνο σειρά CO600)

1. Με το ανοιχτήρι κονσερβών σε λειτουργία σε πλάγια θέση, τοποθετήστε το μαχαίρι σε μία από τις εσοχές.
2. Τραβήξτε το σιγά σιγά προς το μέρος σας. Έπειτα τοποθετήστε το μαχαίρι στην άλλη εσοχή και επαναλάβετε. Προσέξτε να μην αφήσετε το μαχαίρι να εισχωρήσει στο σώμα της συσκευής (Σχήμα 5).
3. Επαναλάβετε

Free Manuals Download Website

http://myh66.com

http://usermanuals.us

http://www.somanuals.com

http://www.4manuals.cc

http://www.manual-lib.com

http://www.404manual.com

http://www.luxmanual.com

http://aubethermostatmanual.com

Golf course search by state

http://golfingnear.com

Email search by domain

http://emailbydomain.com

Auto manuals search

http://auto.somanuals.com

TV manuals search

http://tv.somanuals.com